P/N:CLP0597

Contac 39

Parts List

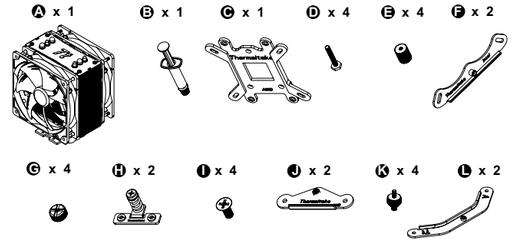

English

Application for
LGA 2011 / LGA 1366 / LGA 1155 / 1156 / LGA 775

Parts list :

- A Cooler x1
- B Thermal grease x1
- C Back-plate x1
- D Long screw x4
- E Plastic spacer x4
- F Intel mounting bar x2
- G Nuts x4
- H T – mounting bar x2
- I Short screws x4
- J AMD mounting bar x2
- K LGA 2011 screw x4
- L AMD mounting bar (allow to change direction) x2

Deutsch

Anwendung für
LGA 2011 / LGA 1366 / LGA 1155 / 1156 / LGA 775

Teileliste:

- A Kühler x1
- B Thermalpaste x1
- C Rückplatte x1
- D Lange Schraube x4
- E Plastikabstandshalter x4
- F Intel Befestigungsleiste x2
- G Mutter x4
- H T – Befestigungsleiste x2
- I Kurze Schrauben x4
- J AMD Befestigungsleiste x2
- K LGA 2011 Schraube x4
- L AMD Befestigungsleiste (Richtungsänderung zulassen) x2

Français

Applicable aux processeurs suivants :
LGA 2011 / LGA 1366 / LGA 1155 / 1156 / LGA 775

Liste des pièces:

- A 1 Refroidisseur
- B 1 Graisse thermique
- C 1 Plaque arrière
- D 4 Vis longues
- E 4 Entretoises en plastique
- F 2 Barres de montage Intel
- G 4 Écrous
- H 2 Barres de montage en T
- I 4 Vis courtes
- J 2 Barres de montage AMD
- K 4 Vis pour LGA 2011
- L 2 Barres de montage AMD (permettant de changer le sens de l'installation)

Español

Aplicación para
LGA 2011 / LGA 1366 / LGA 1155 / 1156 / LGA 775

Lista de piezas:

- A 1 x refrigerador
- B 1 x lubricante térmico
- C 1 x placa trasera
- D 4 x tornillos largos
- E 4 x separadores de plástico
- F 2 x barras de montaje Intel
- G 4 x tuercas
- H 2 x barras de montaje en T
- I 4 x tornillos cortos
- J 2 x barras de montaje AMD
- K 4 x tornillos LGA 2011
- L 2 x barras de montaje AMD (permiten cambiar de dirección)

Italiano

Applicazione per
LGA 2011 / LGA 1366 / LGA 1155 / 1156 / LGA 775

Elenco componenti:

- A Dissipatore x1
- B Grasso termico x 1
- C Piastra posteriore x 1
- D Viti lunghe x 4
- E Distanziatori in plastica x 4
- F Barre di montaggio Intel x 2
- G Dadi x 4
- H Barre di montaggio a T x 2
- I Viti corte x 4
- J Barre di montaggio AMD x 2
- K Viti LGA 2011 x 4
- L Barre di montaggio AMD (consentono di modificare la direzione) x 2

Português

Aplicação para
LGA 2011 / LGA 1366 / LGA 1155 / 1156 / LGA 775

Lista de peças:

- A Refrigerador x1
- B Massa térmica x1
- C Placa Traseira x1
- D Parafusos longos x4
- E Espaçadores de plástico x4
- F Barras de montagem Intel x2
- G Porcas x4
- H Barras de montagem em T x2
- I Parafusos curtos x4
- J Barras de montagem AMD x2
- K Parafusos LGA 2011 x4
- L Barras de montagem AMD (permitem mudar a direcção) x2

Ελληνικά

Εφαρμογή για
LGA 2011 / LGA 1366 / LGA 1155 / 1156 / LGA 775

Λίστα εξαρτημάτων:

- A Ψύκτρα x1
- B Θερμικό γράσο x1
- C Οπίσθια πλάκα x1
- D Μακριά βίδα x4
- E Πλαστικός δακτύλιος x4
- F Ράβδος ανάρτησης Intel x2
- G Παξιμάδια x4
- H Ράβδος ανάρτησης σχήματος T x2
- I Κοντή βίδα x4
- J Ράβδος ανάρτησης AMD x2
- K Βίδα LGA 2011 x4
- L Ράβδος ανάρτησης AMD (επιτρέπει την αλλαγή διεύθυνσης) x2

Installation Preparation

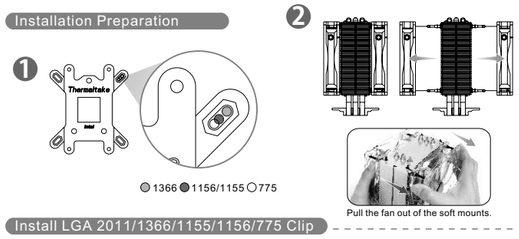

Install LGA 2011/1366/1155/1156/775 Clip

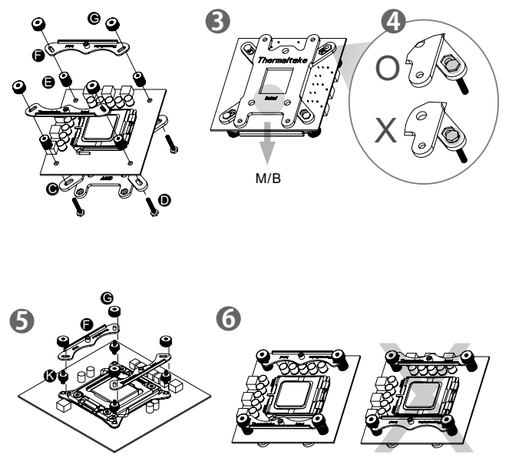

Install Heat-sink

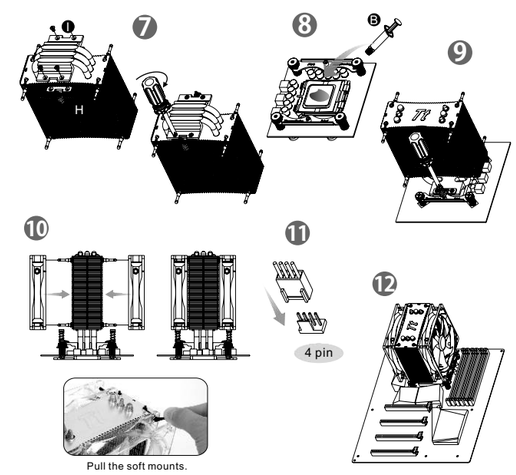

English

1. Before Installation, please verify the CPU platform and select the appropriate holes for your CPU socket.
   ⚠Caution:
   If you want to install LGA 2011 CPU, skip this step.
2. Fan module on the cooler(A) must be removed before the installation.
3. When you install an Intel CPU, please make sure that the back-plate (C) side face away from the motherboard shows the Intel Logo.
   ⚠Caution:
   If you want to install LGA 2011 CPU, go to step 5.
4. Insert the four long screws (D) through the back-plate into the four holes on the motherboard and secure them with the four plastic spacers (E) evenly. Put the two Intel mounting bars (F) along the four long screws (D) and secure them with the four nuts (G)
   ⚠Caution:
   a. Please verify the four long screws are put into the holes fully.
5. Screwing the LGA 2011 screw (K) onto motherboard tightly and put the two Intel mounting bar (F) on the LGA 2011 screw. Fasten the four nuts (G) onto the mounting bar tightly.
6. Make sure the curved side of the two mounting bars face to each other.
7. Securing the two T-mounting bars (H) to the base of cooler by short screws (I).
8. Applying a thin layer of thermal grease (B) onto the CPU.
9. Place the assembled heat-sink onto the CPU and tighten each fixing bolt evenly.
10. Reinstall the fan onto the heat-sink.
11. Connect the 4-pin wire to the motherboard's CPU fan connector.
12. Installation is done

Deutsch

1. Stellen Sie vor der Installation sicher, dass die CPU-Plattform korrekt ist und wählen Sie die richtigen Löcher für Ihren CPU-Socket.
   ⚠Vorsicht:
   Wenn Sie eine LGA 2011 CPU installieren wollen, überspringen Sie diesen Schritt.
2. Teile des Gebläses auf dem Kühler (A) müssen vor der Installation entfernt werden.
3. Wenn Sie eine Intel CPU installieren, stellen Sie bitte sicher, dass das Intel Logo auf der Rückwand (C) vom Motherboard weg zeigt.
   ⚠Vorsicht:
   Wenn Sie eine LGA 2011 CPU installieren wollen, gehen Sie zu Schritt 5.
4. Bringen Sie die vier langen Schrauben (D) durch die Rückwand in die vier Löcher auf dem Motherboard und und sichern Sie diese gleichmäßig mit den vier Plastik-Abstandhaltern (E). Richten Sie die beiden Intel Befestigungsleisten (F) entlang der vier langen Schrauben (D) aus und befestigen Sie sie mit den vier Muttern (G)
   ⚠Vorsicht:
   a. Bitte überprüfen Sie, dass die vier langen Schrauben vollständig in den Löchern stecken.
5. Befestigen Sie die LGA 2011 Schraube (K) auf dem Mainboard und legen Sie die beiden Intel Befestigungsleisten (F) auf die LGA 2011 Schraube. Ziehen Sie die vier Muttern (G) auf die Halterung fest.
6. Achten Sie darauf, dass die gewölbte Seite der beiden Befestigungsleisten sich gegenüber liegen.
7. Sichern Sie die beiden T-Befestigungsleisten (H) auf der Basis des Kühlers mit kurzen Schrauben (I).
8. Aufbringen einer dünnen Schicht Wärmeleitpaste (B) auf die CPU.
9. Legen Sie den zusammengesetzten Kühlkörper auf die CPU und ziehen Sie jede Befestigungsschraube gleichmäßig an.
10. Installieren Sie das Gebläse wieder auf dem Kühlkörper.
11. Verbinden Sie das 4-adrige Kabel mit dem CPU-Ventilatoranschluss auf der Hauptplatine.
12. Die Installation ist beendet

Français

1. Avant l'installation, veuillez vérifier la plateforme du processeur et sélectionnez les orifices correspondant au socket de votre processeur.
   ⚠Attention :
   Si vous souhaitez installer un processeur LGA 2011, ignorez cette étape.
2. Le module de ventilation se trouvant sur le refroidisseur(A) doit être enlevé avant l'installation.
3. Quand vous installez un processeur Intel, veuillez vous assurer que le côté de la plaque arrière (C) qui ne fait pas face à la carte mère affiche le logo Intel.
   ⚠Attention :
   Si vous souhaitez installer un processeur LGA 2011, passez à l'étape 5.
4. Insérez les quatre vis longues (D) à travers la plaque arrière dans les quatre orifices sur la carte mère et fixez-les de façon égale avec les quatre entretoises en plastique (E). Positionnez les deux barres de montage (F) dans les quatre vis longues (D) et fixez-les avec les quatre écrous (G)
   ⚠Attention :
   a. Veuillez vérifier que les quatre vis longues soient complètement enfoncées dans les orifices.
5. Vissez solidement les vis pour LGA 2011 (K) sur la carte mère et positionnez les deux barres de montage Intel (F) sur les vis pour LGA 2011. Fixez solidement les quatre écrous (G) sur la barre de montage.
6. Assurez-vous que les côtés courbés des deux barres de montage soient l'un en face de l'autre.
7. Fixez les deux barres de montage en forme de T (H) à la base du refroidisseur à l'aide des vis courtes (I).
8. Appliquez une fine couche de graisse thermique (B) sur le processeur.
9. Placez le dissipateur thermique assemblé sur le processeur et serrez chaque boulon de fixation de façon égale.
10. Réinstallez le ventilateur sur le dissipateur thermique.
11. Branchez le câble à 4 broches sur le connecteur de ventilateur du processeur de la carte mère.
12. L'installation est terminée

Español

1. Antes de la instalación, verifique la plataforma de la CPU y seleccione los orificios correspondientes para la toma de su CPU.
   ⚠Precaución:
   Si desea instalar la CPU LGA 2011, salte este paso.
2. Antes de la instalación debe extraerse el modulo del ventilador en el refrigerador (A).
3. Cuando instale una CPU Intel, asegúrese de que el logotipo "Intel" de la placa trasera (C) mira en dirección contraria a la placa base.
   ⚠Precaución:
   Si desea instalar la CPU LGA 2011, vaya al paso 5.
4. Inserte los cuatro tornillos largos (D) en la placa trasera en los cuatro orificios de la placa base y fíjelos firmemente con los cuatro separadores de plástico (E). Ponga las dos barras de montaje Intel (F) junto a los cuatro tornillos largos (D) y fíjelas con las cuatro tuercas (G).
   ⚠Precaución:
   a) Verifique que los cuatro tornillos largos están completamente introducidos en los orificios.
5. Atornille firmemente los tornillos LGA 2011 (K) en la placa base y coloque las dos barras de montaje Intel (F) sobre los tornillos LGA 2011. Apriete firmemente las cuatro tuercas (G) sobre las barras de montaje.
6. Asegúrese de que los lados curvos de las dos barras de montaje estén encarados mutuamente.
7. Fije las dos barras de montaje en T (H) en la base del refrigerador mediante los tornillos cortos (I).
8. Aplique una fina capa de lubricante térmico (B) en la CPU.
9. Coloque el disipador de calor armado en la CPU y apriete cada perno de fijación firmemente.
10. Reinstale el ventilador en el disipador de calor.
11. Conecte el cable de 4 pines al conector del ventilador de la CPU de la placa base.
12. La instalación está completada.

Italiano

1. Prima dell'installazione, controllare la piattaforma CPU e scegliere i fori appropriati per la presa CPU.
   ⚠Attenzione:
   Per installare la CPU LGA 2011, saltare questa procedura.
2. Prima dell'installazione, rimuovere il modulo ventola sul refrigeratore (A).
3. Quando si installa una CPU Intel, verificare che il lato della piastra posteriore (C) rivolto dalla parte opposta della scheda madre mostri il logo "Intel".
   ⚠Attenzione:
   Per installare la CPU LGA 2011, saltare la procedura 5.
4. Inserire le quattro viti lunghe (D) attraverso la piastra posteriore nei quattro fori sulla scheda madre e fissarle con i quattro distanziatori in plastica (E). Posizionare le barre di montaggio Intel (F) lungo le quattro viti lunghe (D) e fissarle con i quattro dadi (G).
   ⚠Attenzione:
   a. verificare che le quattro viti lunghe siano inserite completamente nei fori.
5. Avvitare la vite LGA 2011 (K) fermamente sulla scheda madre e posizionare le due barre di montaggio Intel (F) sulla vite LGA 2011. Fissare i quattro dadi (G) fermamente sulla barra di montaggio.
6. Verificare che i lati curvi delle due barre di montaggio siano uno di fronte all'altro.
7. Fissare le due barre di montaggio a T (H) alla base del dissipatore mediante le viti corte (I).
8. Applicare uno strato sottile di grasso termico (B) sulla CPU.
9. Posizionare il dissipatore di calore assemblato sulla CPU e fissare uniformemente ciascun bullone.
10. Reinstallare la ventola sul dissipatore di calore.
11. Collegare il cavo a 4 pin al connettore della ventola della CPU della scheda madre.
12. L'installazione è completa.

Português

1. Antes da Instalação, verifique a plataforma do CPU e seleccione os orifícios adequados para a sua socket CPU.
   ⚠Cuidado:
   Se pretender instalar um CPU LGA 2011, ignore esta etapa.
2. O módulo da ventoinha no refrigerador (A) deve ser removido antes da instalação.
3. Quando instala um CPU Intel, certique-se que o logótipo "Intel" da placa traseira (C) fique afastado da motherboard.
   ⚠Cuidado:
   Se pretender instalar um CPU LGA 2011, avance para a etapa 5.
4. Insira os quatro parafusos longos (D) através da placa traseira nos quatro orifícios na motherboard e fixe com os quatro espaçadores de plástico (E) de forma uniforme. Coloque as duas barras de montagem (F) ao longo dos quatro parafusos longos (D) e fixe com as quatro porcas (G).
   ⚠Cuidado:
   a. Verifique se os quatro parafusos longos estão totalmente inseridos nos orifícios.
5. Aparafuse o parafuso LGA 2011 (K) bem à motherboard e coloque as duas barras de montagem Intel (F) no parafuso LGA 2011. Aperte bem as quatro porcas (G) à barra de montagem.
6. Certifique-se que o lado curvado das duas barras de montagem está virado um para o outro.
7. Fixe as duas barras de montagem em T (H) à base do refrigerador com os parafusos curtos (I).
8. Aplique uma camada fina de massa térmica (B) no CPU.
9. Coloque o dissipador montado no CPU e aperte cada porca de fixação de modo uniforme.
10. Reinstale a ventoinha no dissipador.
11. Ligue o cabo de 4 pinos ao conector da ventoinha do CPU da motherboard.
12. A instalação está terminada.

Ελληνικά

1. Πριν από την τοποθέτηση, βεβαιωθείτε ότι έχετε τη σωστή πλατφόρμα CPU και επιλέξτε τις κατάλληλες οπές για την υποδοχή της CPU.
   ⚠Προσοχή:
   Αν θέλετε να εγκαταστήσετε LGA 2011 CPU, παραλείψτε αυτό το βήμα.
2. Η μονάδα ανεμιστήρα στην ψύκτρα (A) πρέπει να αφαιρεθεί πριν από την τοποθέτηση.
3. Όταν τοποθετείτε CPU της Intel, φροντίστε η όψη της οπίσθιας πλάκας (C) που βλέπει προς την αντίθετη πλευρά από τη μητρική να δείχνει το λογότυπο της Intel.
   ⚠Προσοχή:
   Αν θέλετε να εγκαταστήσετε LGA 2011 CPU, προχωρήστε στο βήμα 5.
4. Εισάγετε τις τέσσερις μακριές βίδες (D) μέσα από την οπίσθια πλάκα στις τέσσερις οπές στην μητρική πλάκα και σφίξτε τες ομοιόμορφα με τους τέσσερις πλαστικούς δακτυλίους (E). Τοποθετήστε τις δύο ράβδους ανάρτησης (F) της Intel κατά μήκος των τεσσάρων μακριών βιδών (D) και σφίξτε τες μαζί με τα τέσσερα παξιμάδια (G).
   ⚠Προσοχή:
   α. Βεβαιωθείτε ότι οι τέσσερις μακριές βίδες έχουν εισέλθει πλήρως μέσα στις οπές.
5. Σφιχτό βίδωμα της βίδας LGA 2011 (K) στη μητρική και τοποθέτηση των δύο ράβδων ανάρτησης Intel (F) στη βίδα LGA 2011. Σφίξτε γερά τα τέσσερα παξιμάδια (G) στη ράβδο ανάρτησης.
6. Φροντίστε οι κυρτές επιφάνειες των δύο ράβδων ανάρτησης να είναι αντικριστές.
7. Στερεώστε τις δύο ράβδους ανάρτησης T (H) στη βάση της ψύκτρας με τις κοντές βίδες (I).
8. Εφαρμόστε ένα λεπτό στρώμα θερμικού γράσου (B) πάνω στη CPU.
9. Τοποθετήστε τον συναρμολογημένο αποδέκτη θερμότητας πάνω στη CPU και σφίξτε ομοιόμορφα κάθε βίδα στερέωσης.
10. Επανεγκαταστήστε τον ανεμιστήρα πάνω στον αποδέκτη θερμότητας.
11. Συνδέστε το καλώδιο 4 ακίδων στην υποδοχή του ανεμιστήρα της CPU της μητρικής πλακέτας.
12. Η εγκατάσταση ολοκληρώθηκε

Bitte besuchen Sie unsere

P/N:CLP0597

Contac 39

Thermaltake
COOL all YOUR LIFE

Parts List

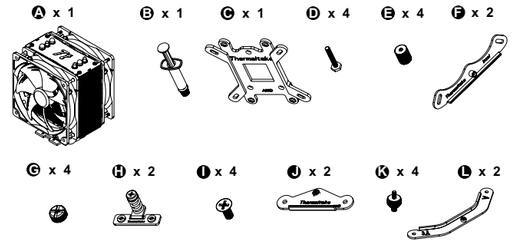

Installation Preparation

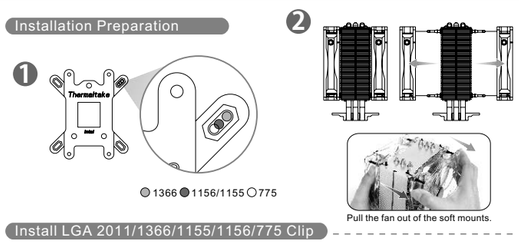

Install LGA 2011/1366/1155/1156/775 Clip

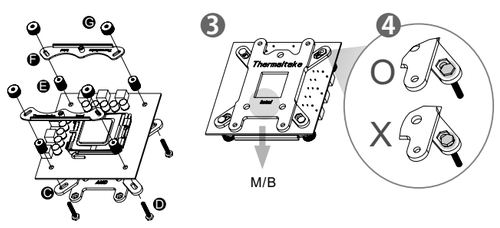

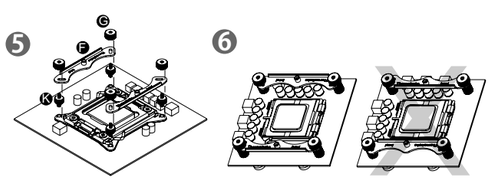

Install Heat-sink

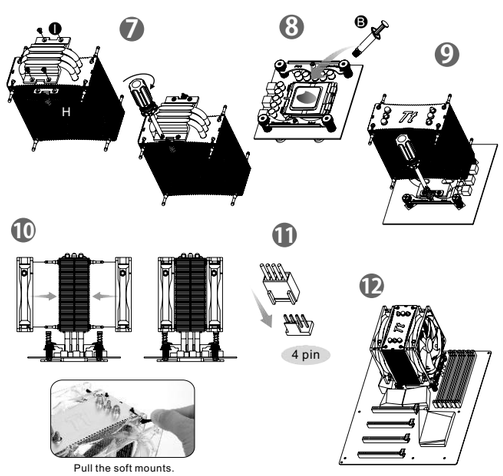

繁體中文

適用
LGA 2011 / LGA 1366 / LGA 1155 / 1156 / LGA 775

零件表 ：

- A 散熱器 x1
- B 導熱膏 x1
- C 背板 x1
- D 長螺絲 x4
- E 塑膠螺帽 x4
- F Intel扣具 x2
- G 螺母 x4
- H T型安裝條 x2
- I 短螺絲 x4
- J AMD扣具 x2
- K LGA2011螺絲 x4
- L AMD扣具(可轉向) x2

1. 安裝前，請確認正確的CPU系統平台並選擇背板(C)的正確孔位。
⚠注意:
如果你是使用LGA 2011 CPU，請忽略此步驟。.

2. 先將散熱器(A)上風扇模組拆下。

3. 安裝INTEL主機板時，請注意背板(C)有INTEL字眼須背向主機板
⚠注意:
如果你是要安裝LGA 2011 CPU，請跳至步驟5。

4. 將4支長螺絲(D)穿過背板(C)和主機板，並用塑膠螺帽對角均勻鎖緊，將2支INTEL扣具(F)放置於長螺絲(D)上方，並用螺帽(G)鎖緊。
⚠注意:
a. 請注意4支長螺絲已充分被放入孔中。

5. 先將LGA 2011螺絲(K)鎖緊在主機板後，將2支INTEL扣具(F)放置於LGA 2011螺絲(K)上後，再用4顆螺母(G)鎖緊。

6. 請確認兩支扣具的彎曲面互相對應。

7. 將2支T型扣具用短螺絲鎖固在散熱器底部。

8. 均勻塗抹薄薄一層導熱膏於CPU上。

9. 將組合好的散熱片安置於CPU上，並且均勻地鎖固每個固定螺栓直到鎖緊。

10.重新將風扇安裝於散熱片上。

11.連接4pin接線至主機板上的CPU風扇接座。

12.安裝完成。

简体中文

应用范围
LGA 2011 / LGA 1366 / LGA 1155 / 1156 / LGA 775

部件列表 ：

- A 散热器 x1
- B 导热膏 x1
- C 背板 x1
- D 长螺丝 x4
- E 塑料螺帽 x4
- F Intel扣具 x2
- G 螺母 x4
- H T型安装条 x2
- I 短螺丝 x4
- J AMD扣具 x2
- K LGA2011螺丝 x4
- L AMD扣具(可转向) x2

1. 安装前，请确认正确的CPU系统平台并选择背板(C)的正确孔位。
⚠注意:
如果你是使用LGA 2011 CPU，请忽略此步骤。

2. 先将散热器(A)上风扇模组拆下。

3. 安装INTEL主板时，请注意背板(C)有INTEL字眼须背向主板
⚠注意:
如果你是要安装LGA 2011 CPU，请跳至步骤5。

4. 将4支长螺丝(D)穿过背板(C)和主板，并用塑料螺帽对角均匀锁紧，将2支INTEL扣具(F)放置于长螺丝(D)上方，并用螺帽(G)锁紧。
⚠注意:
a. 请注意4支长螺丝已充分被放入孔中。

5. 先将LGA 2011螺丝(K)锁紧在主板后，将2支INTEL扣具(F)放置于LGA 2011螺丝(K)上后，再用4颗螺母(G)锁紧。

6. 请确认两支扣具的弯曲面互相对应。

7. 将2支T型扣具用短螺丝锁固在散热器底部。

8. 均匀涂抹薄薄一层导热膏于CPU上。

9. 将组合好的散热片安置于CPU上，并且均匀地锁固每个固定螺栓直到锁紧。

10. 重新将风扇安装于散热片上。

11. 连接4pin接线至主板上的CPU风扇接座。

12. 安装完成。

日本語

用途
LGA 2011 / LGA 1366 / LGA 1155 / 1156 / LGA 775

部品リスト ：

- A クーラー x1
- B 熱グリース x1
- C バックプレート x1
- D 長ねじ x4
- E プラスチックスペーサー x4
- F Intel取り付けバー x2
- G ナット x4
- H T型取り付けバー x2
- I 短ねじ x4
- J AMD取り付けバー x2
- K LGA 2011ねじ x4
- L AMD取り付けバー (方向変更用) x2

1. 取り付け前に、CPUプラットフォームを確認し、CPUソケット用の適切な穴を選択します。
⚠注意:
LGA 2011 CPUを取り付ける場合、このステップをスキップします。

2. クーラー(A)のファンモジュールは、取り付け前に取り外す必要があります。

3. Intel CPUを取り付けるとき、バックプレート(C)側がマザーボードのIntelロゴから見て遠くを向いていることを確認してください。
⚠注意:
LGA 2011 CPUを取り付ける場合、ステップ5に移動します。

4. 背面プレートを通して4本の長ねじ(D)をマザーボードの4つの穴に挿入し、4つのプラスチックスペーサー(E)で均等に固定します。4本の長ねじ(D)に沿って2つのIntel取り付けバー(F)を並べ、4つのナット(G)で締め付けます。
⚠注意:
a. 4本の長ねじが穴に完全に挿入されていることを確認してください。

5. LGA 2011ねじ(K)をマザーボードにしっかり取り付け、LGA 2011ねじに2つのIntel取り付けバー(F)を並べます。取り付けバーに4つのナット(G)をきつく締め付けます。

6. 2つの取り付けバーの曲面になった側を互いに向かい合っていることを確認します。

7. 短ねじ(I)で2つのT型取り付けバー(H)をクーラーの台に固定します。

8. CPU に熱グリース (B) を薄く塗ります。

9. 組み立てたヒートシンクをCPUの上に置き、それぞれの固定ボルトで均一に締め付けます。

10. ヒートシンクにファンを再び取り付けます。

11. 4 ピンワイヤをマザーボードの CPU ファンコネクタに接続します。

12. 取り付けが完了しました

Русский

Установка для
LGA 2011 / LGA 1366 / LGA 1155 / 1156 / LGA 775

Список деталей

- A Охладитель x 1
- B Термосмазка x 1
- C Задняя пластина x 1
- D Длинный винт x 4
- E Пластмассовая проставка x 4
- F Монтажная планка для Intel x 2
- G Гайки x 4
- H Т-образная монтажная планка x 2
- I Короткие винты x 4
- J Монтажная планка для AMD x 2
- K Винт LGA 2011 x 4
- L Монтажная планка для AMD (позволяет изменить направление) x 2

1. Перед установкой проверьте платформу ЦП и выберите отверстия, подходящие для используемого гнезда ЦП.
⚠ Внимание!
Если выполняется установка ЦП с гнездом LGA 2011, то пропустите этот пункт.

2. Прежде чем продолжить установку, снимите модуль вентилятора с охладителя (A).

3. При установке ЦП Intel убедитесь, что логотип Intel на задней пластине (C) отвернут от материнской платы.
⚠ Внимание!
Если выполняется установка ЦП с гнездом LGA 2011, то перейдите к пункту 5.

4. Вставьте четыре длинных винта (D) через заднюю пластину в четыре отверстия на материнской плате и равномерно зафиксируйте их четырьмя пластмассовыми проставками (E). Установите две монтажные планки для Intel (F) на четыре длинных винта (D) и зафиксируйте их четырьмя гайками (G).
⚠ Внимание!
a. Убедитесь, что четыре длинных винта до конца вставлены в отверстия.

5. Затяните винт LGA 2011 (K) на материнской плате и установите две монтажные планки для Intel (F) на винт LGA 2011. Плотно затяните четыре гайки (G) на монтажной планке.

6. Убедитесь, что изогнутая сторона двух монтажных планок направлены друг на друга.

7. С помощью коротких винтов (I) зафиксируйте две Т-образных монтажных планки (H) на основании охладителя.

8. Нанесите на ЦП тонкий слой термосмазки (B).

9. Установите собранный радиатор на ЦП и равномерно затяните каждый фиксирующий винт.

10.Снова установите вентилятор на радиатор.

11.Подсоедините 4-контактный провод к разъему вентилятора ЦП на материнской плате.

12.Установка завершена.

Türkçe

Uygulama:
LGA 2011 / LGA 1366 / LGA 1155 / 1156 / LGA 775

Parça listesi:

- A Soğutucu x1
- B Termal yağ x1
- C Arka pano x1
- D Uzun vida x4
- E Plastik ara parçası x4
- F Intel montaj çubuğu x2
- G Somun x4
- H T montaj çubuğu x2
- I Kısa vida x4
- J AMD montaj çubuğu x2
- K LGA 2011 vidası x4
- L AMD montaj çubuğu (yönü değiştirmeyi sağlar) x2

1. Kurulumdan önce, lütfen CPU platformunu doğrulayın ve CPU soketiniz için uygun delikleri seçin.
⚠Dikkat:
Bir LGA 2011 CPU'su takmak istiyorsanız, bu adımı atlayın.

2. Soğutucu(A)'daki fan modülü kurulumdan once çıkarılmalıdır.

3. Intel markalı bir CPU takarken, lütfen arka levhanın Intel Logosu bulunan (C) tarafının ana karta bakmadığından emin olun.
⚠Dikkat:
Bir LGA 2011 CPU'su takmak istiyorsanız, 5. adıma gidin.

4. Dört uzun vidayı (D) arka levhadan geçirerek ana kart üzerindeki dört deliğe yerleştirin ve dört plastik ara parçasıyla (E) eşit bir şekilde sabitleyin. İki Intel montaj çubuğunu (F) dört uzun vidaya (D) takın ve dört somunla (G) sabitleyin.
⚠ Dikkat:
a. Lütfen dört uzun vidanın deliklere tam olarak yerleştirildiğini doğrulayın.

5. LGA 2011 vidasını (K) ana kart üzerinde iyice sıkın ve iki Intel montaj çubuğunu (F) LGA 2011 vidasının üzerine yerleştirin. Dört somunu (G) montaj çubuğunun üzerinde iyice sıkın.

6. İki montaj çubuğunun eğimli taraflarının birbirine baktığından emin olun.

7. İki T montaj çubuğunu (H) kısa vidalarla (I) soğutucunun tabanına sabitleyin.

8. CPU'nun üzerine ince bir termal yağ tabakası (B) sürün.

9. Birleştirilen ısı alıcıyı CPU'nun üzerine yerleştirin ve her bir sabitleme cıvatasını eşit bir şekilde sıkın.

10.Fanı tekrar ısı alıcının üzerine takın.

11.4 pimli kabloyu ana kartın CPU fan konektörüne bağlayın.

12.Kurulum tamamlanmıştır.

EEE Yönetmeliğine Uygundur

ภาษาไทย

การใช้งานสำหรับ
LGA 2011 / LGA 1366 / LGA 1155 / 1156 / LGA 775

รายการชิ้นส่วน:

- A ชุดระบายความร้อน x1
- B จารบีร้อน x1
- C แผ่นปิดด้านหลัง x1
- D สกรูยาว x4
- E สเปเซอร์พลาสติก x4
- F แถบสำหรับยึดของ Intel x2
- G น๊อต x4
- H แถบสำหรับยึดรูปตัว T x2
- I สกรูสั้น x4
- J แถบสำหรับยึดของ AMD x2
- K สกรูของรุ่น LGA 2011 x4
- L แถบสำหรับยึดของ AMD (สามารถเปลี่ยนทิศทางได้) x2

1. ก่อนที่จะติดตั้ง โปรดตรวจสอบแพลตฟอร์มของซีพียู และเลือกรูที่เหมาะสมสำหรับซ็อกเก็ตซีพียูของคุณ
⚠ ข้อควรระวัง:
ถ้าคุณต้องการติดตั้งซีพียูรุ่น LGA 2011 ให้ข้ามขั้นตอนนี้

2. ถอดโมดูลพัดลมออกจากชุดระบายความร้อน (A) ก่อนที่จะทำการติดตั้ง

3. เมื่อคุณติดตั้งซีพียูของ Intel โปรดตรวจสอบให้แน่ใจว่าได้วางแผ่นปิดด้านหลัง (C) ของแผงวงจรหลักโดยหันด้านที่มีโลโก้ “Intel” ออกด้านนอก
⚠ ข้อควรระวัง:
ถ้าคุณต้องการติดตั้งซีพียูรุ่น LGA 2011 ให้ข้ามไปขั้นตอนที่ 5

4. ใส่สกรูยาว (D) ทั้ง 4 ตัว ผ่านแผ่นปิดด้านหลังลงในรูทั้ง 4 รูบนแผงวงจรหลัก แล้วขันให้แน่นเสมอกัน โดยใช้สเปเซอร์พลาสติก (E) ทั้ง 4 อันรองไว้ ติดแถบสำหรับยึดของ Intel (F) ทั้งสองอันที่ใส่สกรูยาว (D) ทั้ง 4 ตัวไว้ แล้วขันให้แน่นด้วยน๊อต (G) ทั้ง 4 ตัว
⚠ ข้อควรระวัง:
a. โปรดตรวจสอบว่าได้ขันสกรูยาวทั้ง 4 ตัวลงในรูจนสุดแล้ว

5. ขันสกรูของรุ่น LGA 2011 (K) ยึดแผงวงจรหลักให้แน่น แล้วติดแถบสำหรับยึดของ Intel (F) ทั้งสองอันบนสกรูของรุ่น LGA 2011 ขันน๊อต (G) ทั้ง 4 ตัวให้แน่นบนแถบสำหรับยึด
6. ตรวจสอบให้แน่ใจว่าด้านโค้งของแถบสำหรับยึดทั้งสองอันหันหน้าเข้าหากัน

7. ขันสกรูสั้น (I) ยึดแถบสำหรับยึดรูปตัว T (H) ที่ฐานล่างของชุดระบายความร้อนให้แน่น

8. ทาจารบีร้อน (B) บาง ๆ บนซีพียู

9. วางฮีตซิงก์ที่ประกอบแล้วบนซีพียู จากนั้นขันสลักเกลียวยึดแต่ละตัวให้แน่นเสมอกัน

10.ติดตั้งพัดลมอีกครั้งบนฮีตซิงก์

11. เชื่อมต่อสายแบบ 4 พิน เข้ากับขั้วต่อพัดลมสำหรับซีพียูของแผงวงจรหลัก

12. เสร็จการติดตั้ง